Стандартные выходные модули постоянного тока

Основные свойства

- Надежность конструкции
- Наличие оптической изоляции 4000 В (при переходном процессе) между полевыми устройствами и логикой управления

Модуль ODC5

Описание

Выходные модули постоянного тока используются для управления нагрузками постоянного тока или их отключения. На каждом модуле реализована оптическая изоляция до 4000 В (при переходном процессе) между полевыми устройствами и логикой управления.

Стандартными вариантами использования и применения выходных модулей постоянного тока являются схемы, где необходимо осуществлять переключение нагрузок на следующих устройствах:

- реле постоянного тока,
- соленоиды постоянного тока,
- стартеры двигателей постоянного тока,
- лампы или индикаторы постоянного тока,
- логика ПЛК.

Габаритные размеры (все модули)

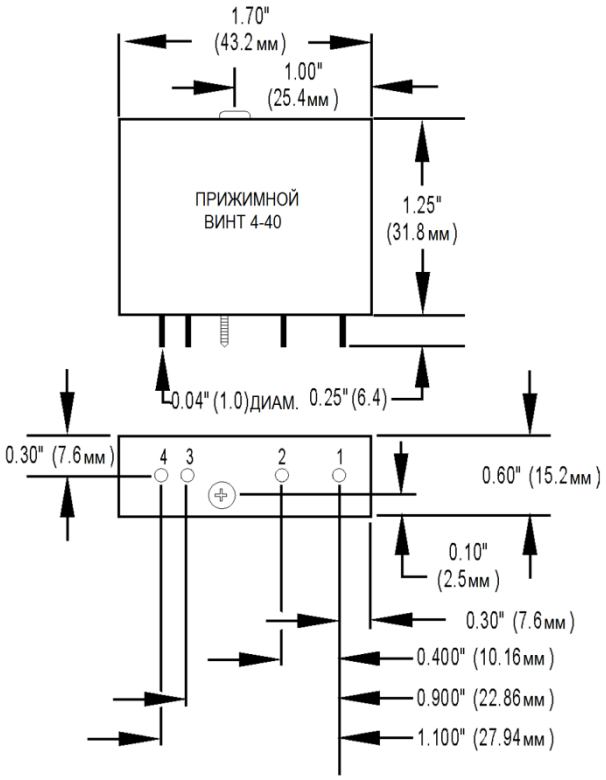

Номер модели	Описание
ODC5	Выходной модуль постоянного тока 5-60 В пост., логика 5 В пост.
ODC5A	Выходной модуль постоянного тока 5-200 В пост., логика 5 В пост.
ODC15	Выходной модуль постоянного тока 5-60 В пост., логика 15 В пост.
ODC15A	Выходной модуль постоянного тока 5-200 В пост., логика 15 В пост.
ODC24	Выходной модуль постоянного тока 5-60 В пост., логика 24 В пост.
ODC24A	Выходной модуль постоянного тока 5-200 В пост., логика 24 В пост.

Opto 22 • 43044 Business Park Drive • Temecula, CA 92590-3614 • **www.opto22.com**
ОТДЕЛ ПРОДАЖ 800-321-6786 • 951-695-3000 • ФАКС 951-695-3095 • sales@opto22.com • **ТЕХНИЧЕСКАЯ ПОДДЕРЖКА** 800-835-6786 • 951-695-3080 • ФАКС 951-695-3017 • support@opto22.com

© 2011 Opto 22. Все права защищены. Габаритные размеры и спецификации могут быть изменены. Торговые марки и наименования, используемые здесь, являются торговыми марками или зарегистрированными торговыми марками соответствующих компаний или организаций.

Стандартные выходные модули постоянного тока

Спецификации

Общие данные

Односекундный импульс	5 A
Температура эксплуатации:	от -30 до 70 °C
Изоляция, вход-выход (переходный процесс)	4000 В
Время включения	100 мкс
Время отключения	750 мкс
Максимальное пиковое падение выходного напряжения	1,6 В

Спецификации модулей

	Устрой-ство	ODC5	ODC5A	ODC15	ODC15A	ODC24	ODC24A
Максимальное напряжение линии	В пост.	60	200	60	200	60	200
Диапазон рабочего напряжения	В пост.	5-60	5-200	5-60	5-200	5-60	5-200
Номинальный ток: при 45°C (окруж. температура) при 70 °C (окруж. температура)	 A A	 3 2	 1 0,55	 3 2	 1 0,55	 3 2	 1 0,55
Номинальные характеристики нагрузки двигателя по UL	A	1,5	1	1,5	1	1,5	1
Утечка тока в отключенном состоянии при максимальном напряжении	мА	1	2	1	2	1	2
Номинальное напряжение логики	В пост.	5	5	15	15	24	24
Диапазон напряжения логики (Vcc)	В пост.	2,5-8	2,5-8	9-16	9-16	18-32	18-32
Напряжение срабатывания логики	В пост.	2,5	2,5	9	9	18	18
Напряжение возврата логики	В пост.	1	1	1	1	1	1
Входной ток логики при номинальном напряжении логики	мА	12	12	15	15	18	18
Сопротивление схем управления (Rупр на схеме)	Ом	220	220	1000	1000	2200	2200

Opto 22 • 43044 Business Park Drive • Temecula, CA 92590-3614 • **www.opto22.com**
ОТДЕЛ ПРОДАЖ 800-321-6786 • 951-695-3000 • ФАКС 951-695-3095 • sales@opto22.com • **ТЕХНИЧЕСКАЯ ПОДДЕРЖКА** 800-835-6786 • 951-695-3080 • ФАКС 951-695-3017 • support@opto22.com
© 2011 Opto 22. Все права защищены. Габаритные размеры и спецификации могут быть изменены. Торговые марки и наименования, используемые здесь, являются торговыми марками или зарегистрированными торговыми марками соответствующих компаний или организаций.

Стандартные выходные модули постоянного тока

Схема подключения

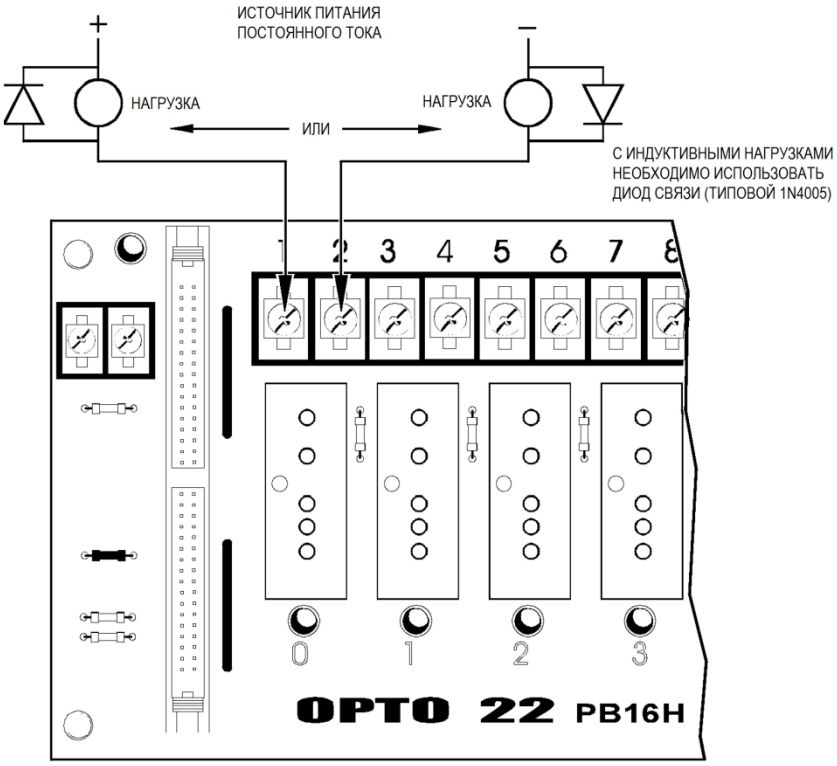

Принципиальная схема

Эквивалентная схема

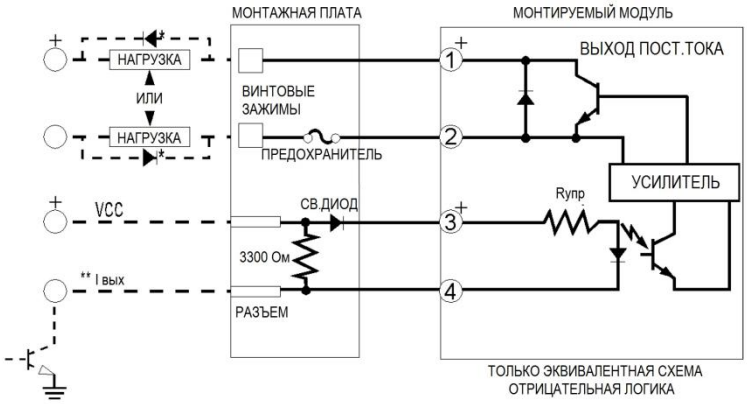

* Для индуктивных нагрузок следует использовать диод связи.
** Линия управления совместима с каскадным выходом или устройством вывода с 3 состояниями.

Opto 22 • 43044 Business Park Drive • Temecula, CA 92590-3614 • **www.opto22.com**
ОТДЕЛ ПРОДАЖ 800-321-6786 • 951-695-3000 • ФАКС 951-695-3095 • sales@opto22.com • **ТЕХНИЧЕСКАЯ ПОДДЕРЖКА** 800-835-6786 • 951-695-3080 • ФАКС 951-695-3017 • support@opto22.com

© 2011 Opto 22. Все права защищены. Габаритные размеры и спецификации могут быть изменены. Торговые марки и наименования, используемые здесь, являются торговыми марками или зарегистрированными торговыми марками соответствующих компаний или организаций.